DYLAN

ISTRUZIONI DI MONTAGGIO
ASSEMBLING INSTRUCTIONS
INSTRUCTIONS DE MONTAGE
INSTRUCIONES DE MONTAJE
MONTAGEANLEITUNG

cattelan italia
Cattelan Italia S.p.A. - 36010 - Carrè - VI - Italy
tel +39 0445 318711 - fax +39 0445 314299
info@cattelanitalia.com

1

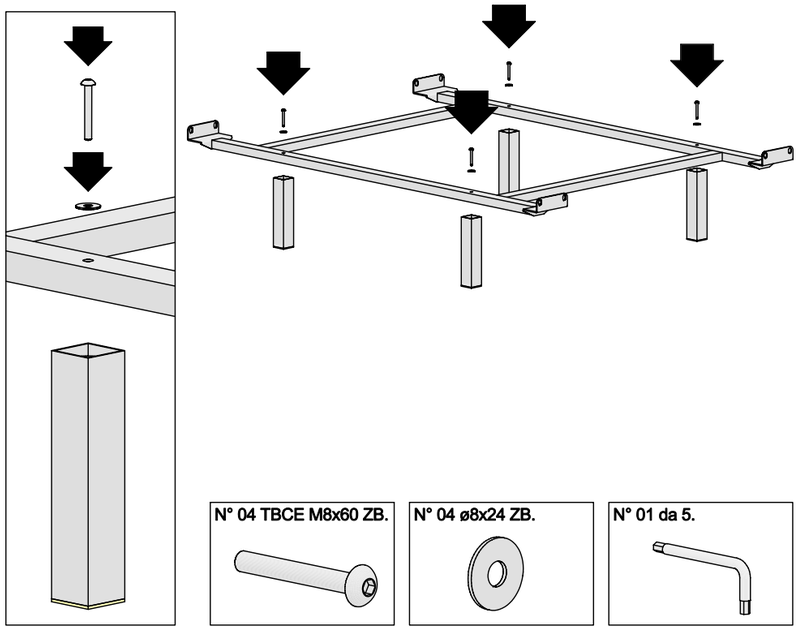

2

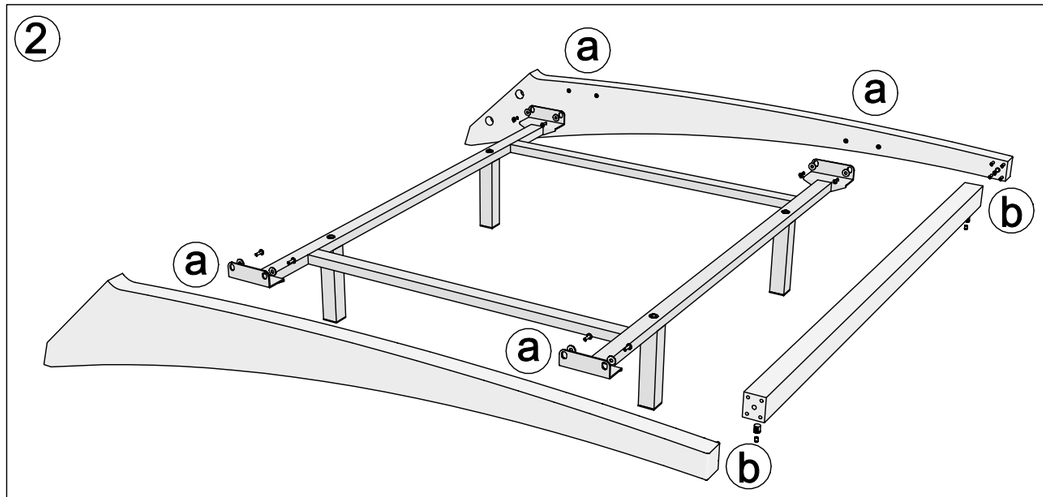

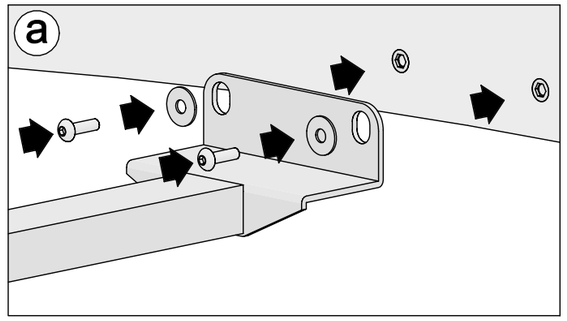

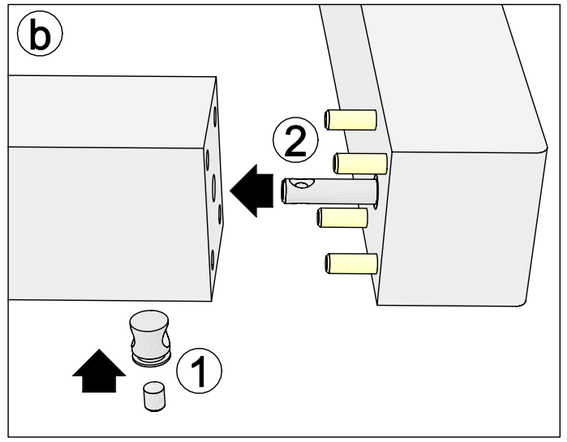

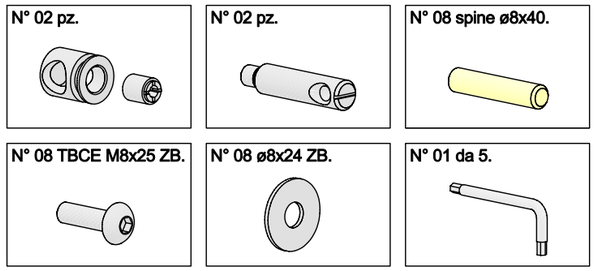

3

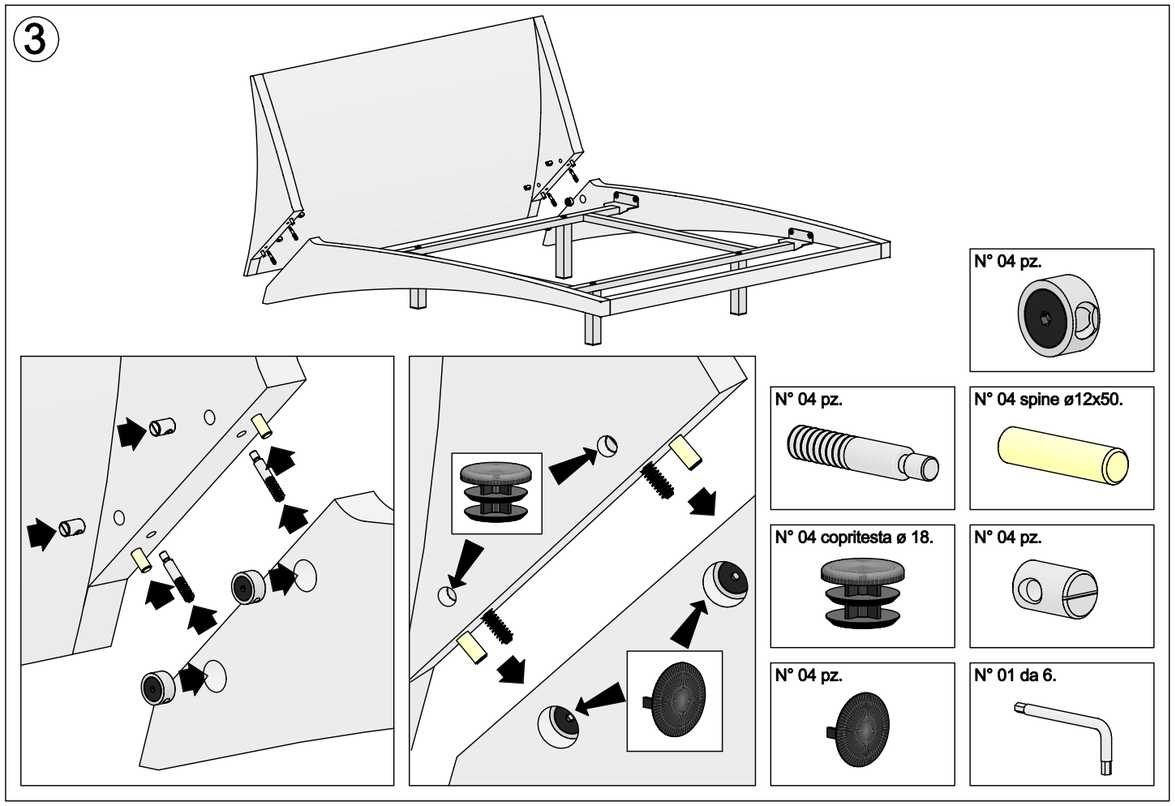

4

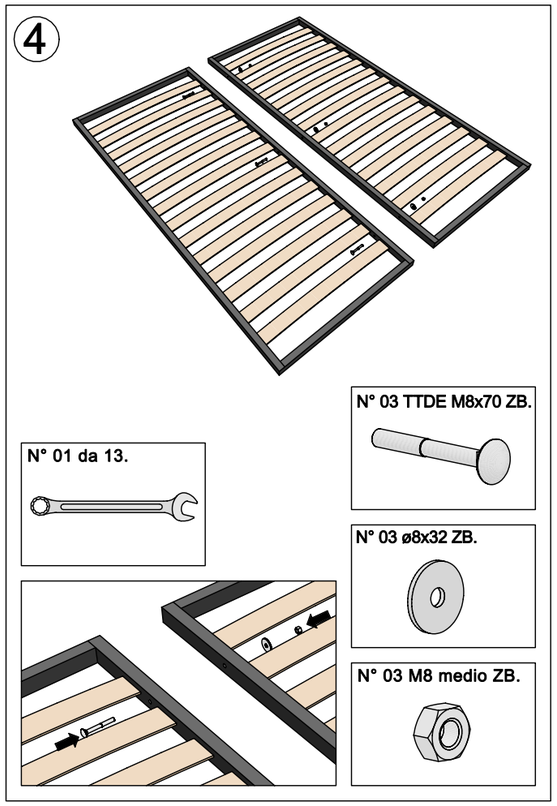

5

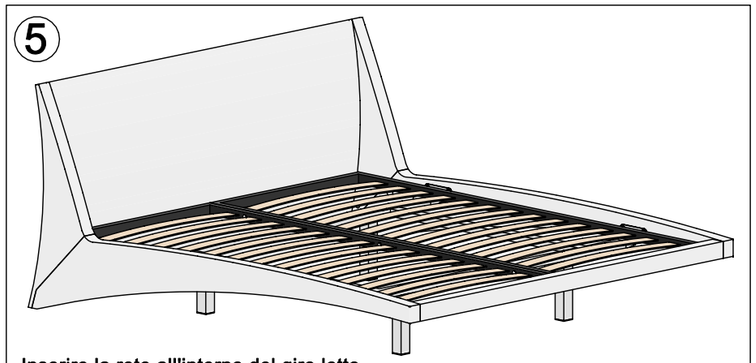

Inserire la rete all'interno del giro letto.
Put the slats inside the metal frame of the bed.
Lattenrost auf den Trägern legen.
Insérer le sommier à l'intérieur du périmètre du lit.
Introducir el somier en el interior de la estructura.

IMPORTANTE: NON APPOGGIARSI SULLE DOGHE AL MOMENTO DELLA REGOLAZIONE DELLA GAMBA REGOLABILE.

IMPORTANT: DO NOT LEAN ON THE SLATS WHILE YOU SETTLE THE CENTRAL ADJUSTABLE LEG.

WICHTING: BEI WIRKUNG AUF DEM MITTIGEN HÖHVERSTELLBAREN BEIN, NICHT AUF DEM LATTENROST LEHNEN.

IMPORTANT: NE PAS S'APPUYER AUX LATTES AU MOMENT DU REGLAGE DE LA JAMBE CENTRALE REGLABLE.

IMPORTANTE: NO APOYARSE SOBRE LAS CAMAS EN AL MOMENTO DE LA REGULACION DE LA PATA CENTRAL.