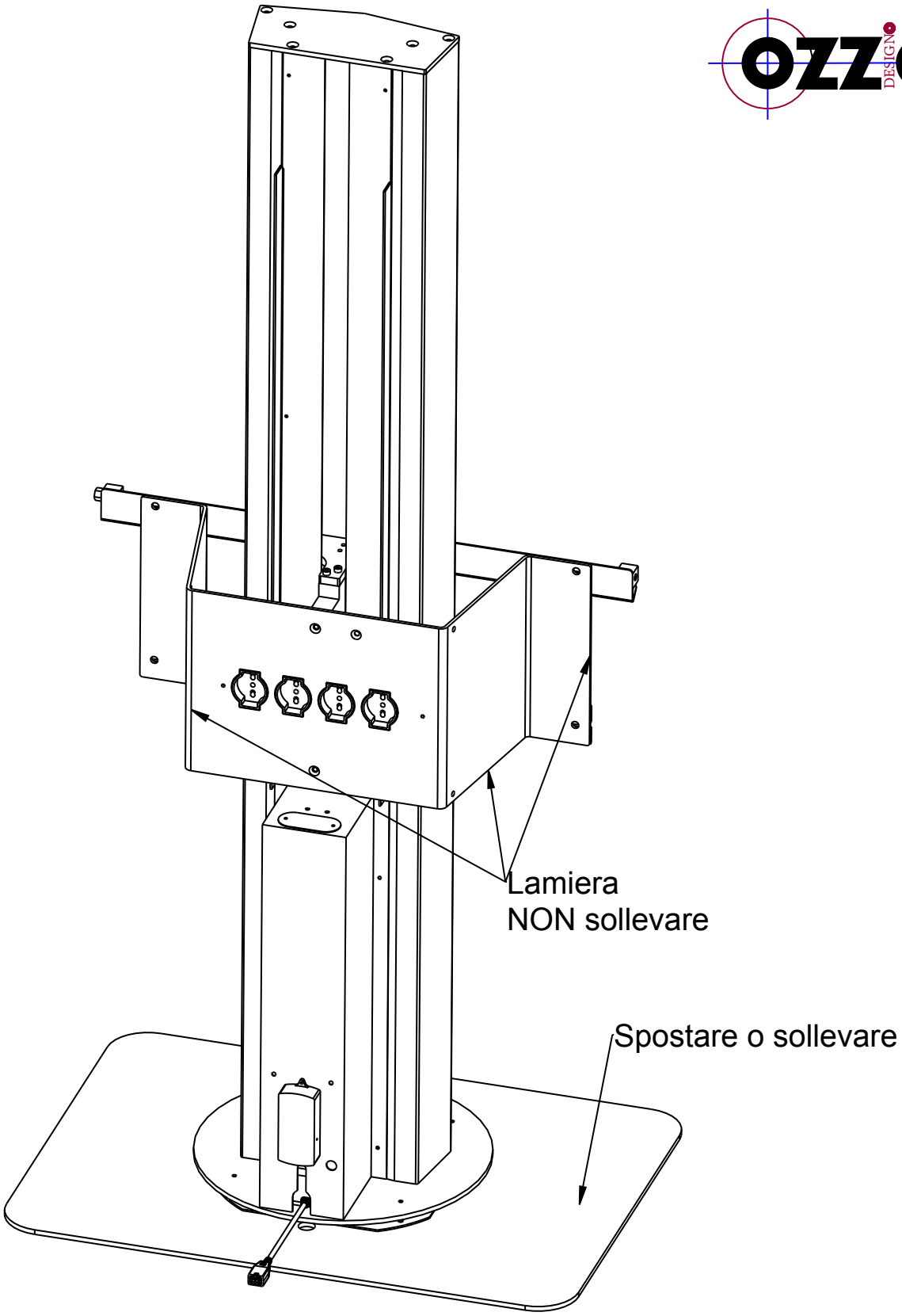

ATTENZIONE :
NON SOLLEVARE ASSOLUTAMENTE il portatv dalla lamiera indicata perche' causa il danneggiamento del sistema di alzata
ma spostarlo o SOLLEVARLO UNICAMENTE DALLA BASE