ISTRUZIONI DI MONTAGGIO
ASSEMBLING INSTRUCTIONS
MONTAGEANLEITUNG
INSTRUCTIONS DE MONTAGE
INSTRUCIONES DE MONTAJE

Articolo

ZED

IMPORTANTE: Riporre per eventuali consultazioni future!!!!!
IMPORTANT: File for future consultation!!!!!
WICHTIG: Bitte aufbewahren für eventuelle spätere Nachfragen!!!!!
IMPORTANt: A conserver pour les futurs besoins de reference!!!!!
¡IMPORTANTE: Guardar para consultas posteriores!

Data
11/10/2013

N°pagina
01 di 01

30'

cattelan italia
Cattelan Italia S.p.A. - 36010 - Carrè - VI - Italy
UFFICIO TECNICO - FAX 0445318740

1

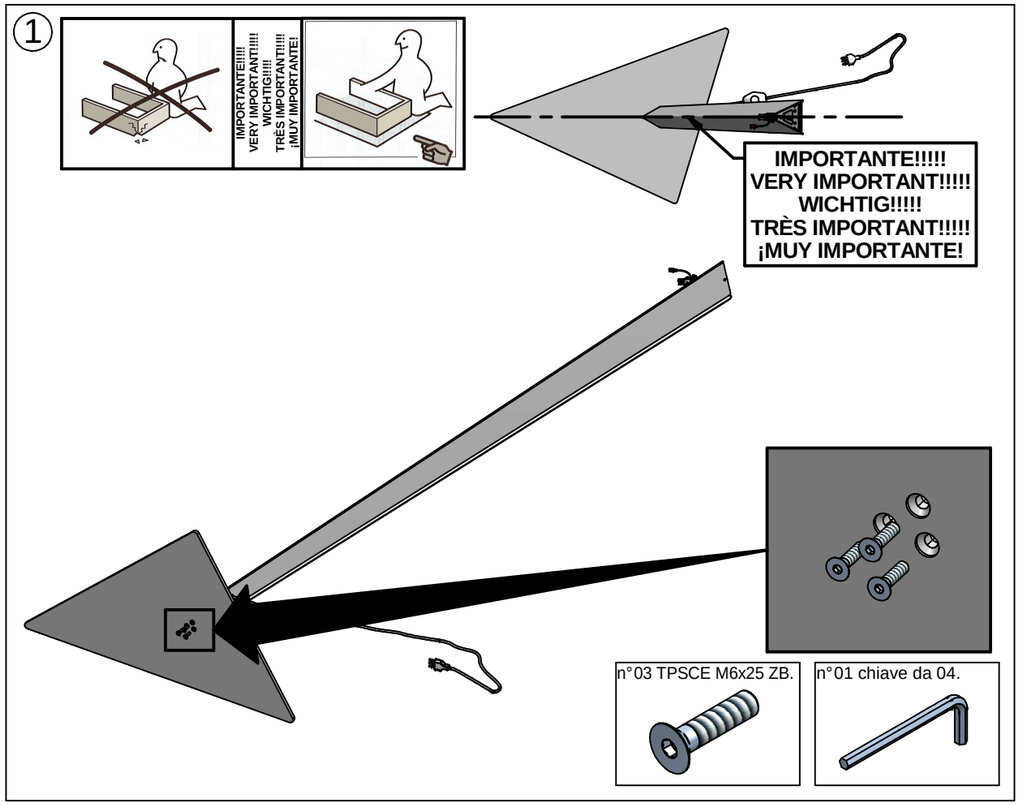

2

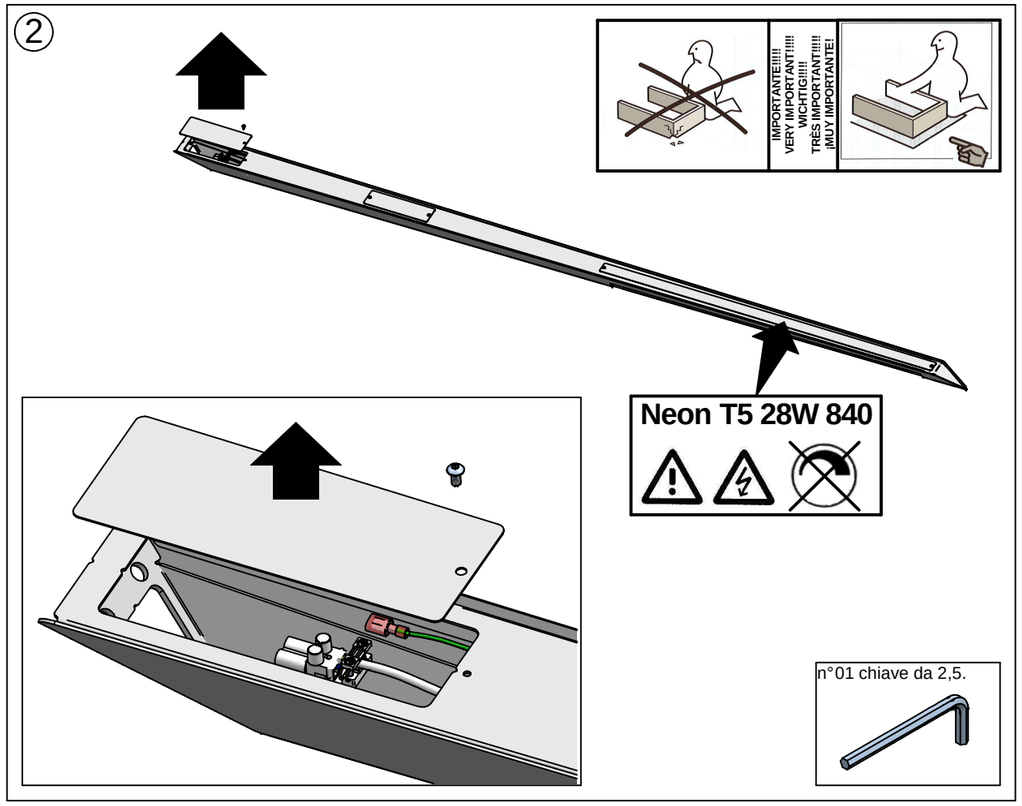

3

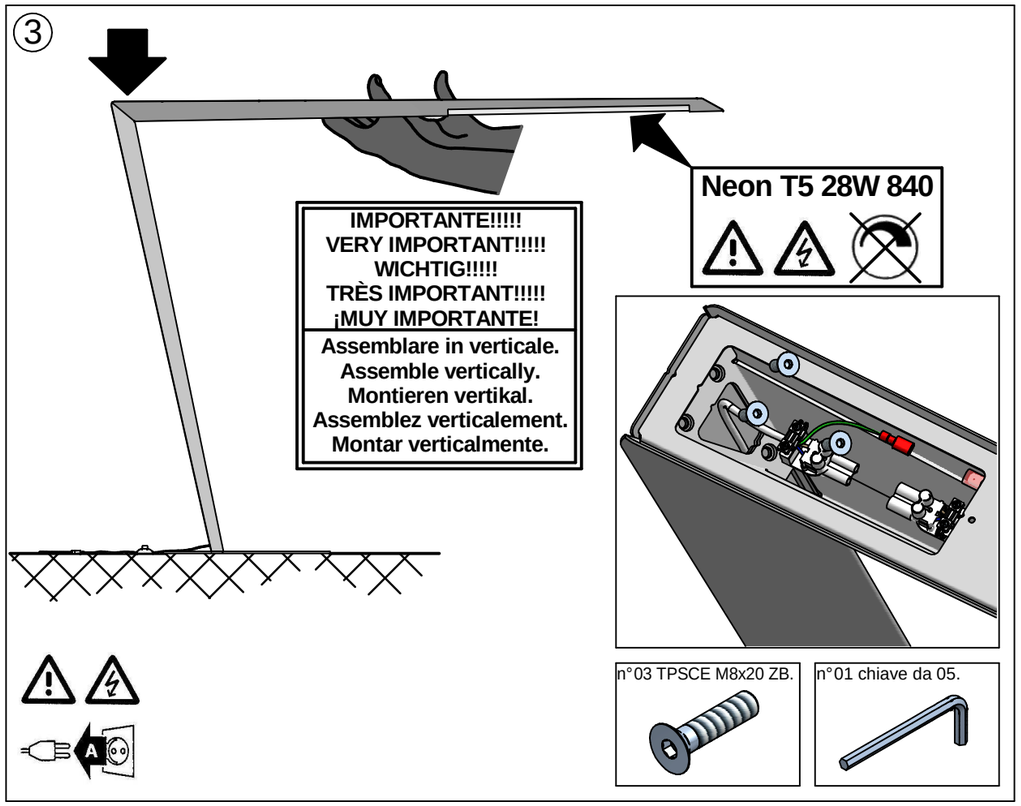

4

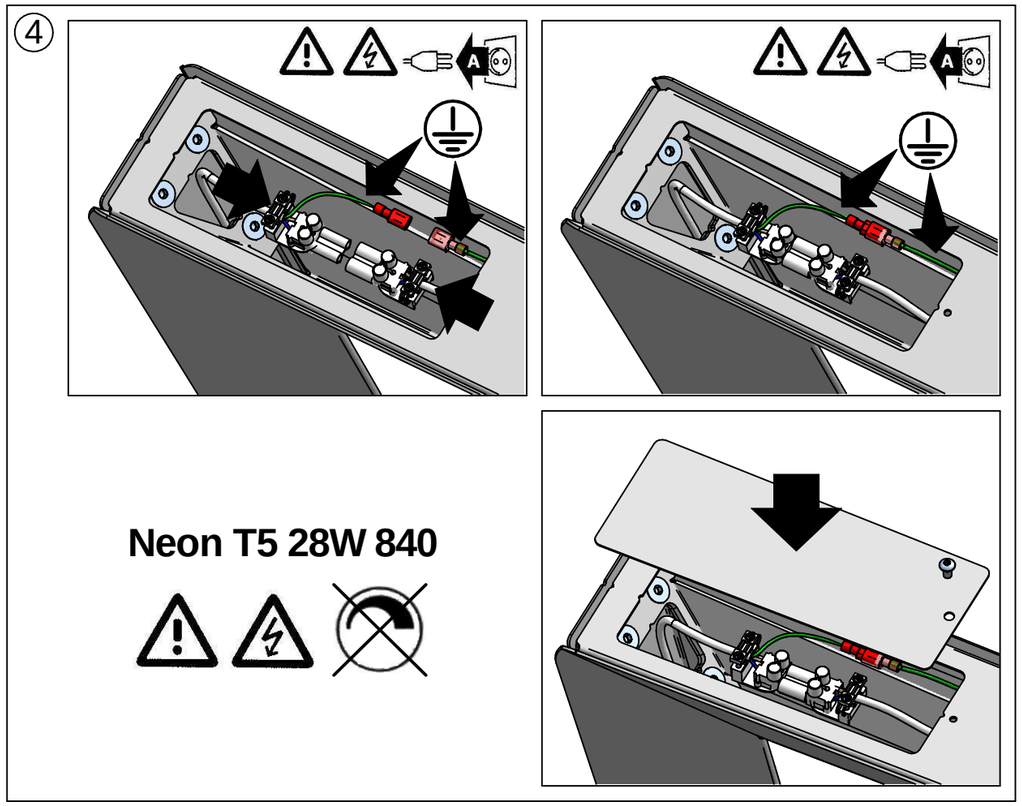

IMPORTANTE!!!!!
WICHTIG!!!!!
IMPORTANT!!!!!
VERY IMPORTANT!!!!!

Avvertenza
- L'elettricità può essere pericolosa.
- Prima di procedere con l'installazione si prega di verificare che l'alimentazione di corrente sia scollegata dalla scatola delle valvole.
- Non cercare di inserire gli accessori se non si dispone delle competenze per farlo.
- In caso di dubbio si prega di rivolgersi a un elettricista qualificato per portare a termine l'nstallazione.

Warning
- Electricity can be dangerous.
- Before commencing installation ensure the power supply is disconnected at the fuse box.
- Do not attempt to fit installation unless you are competent.
- If in any doubt consult a qualified electrician to complete electrical installation.

Warnung
- Elektrizität kann gefährlich sein.
- Stellen Sie sicher, dass die Stromversorgung am Sicherungskasten unterbro chen ist, bevor Sie mit der Installation beginnen.
- Versuchen Sie nicht, das Gerät zu installieren, wenn Sie hierfür nicht befähigt sind.
- Falls Sie diesbezüglich Zweifel haben, bitten Sie einen qualifizierten Elektriker die elektrische installation durchzuführen.

Mise en garde
- L'electricité peut être dangereuse.
- Avant de démarrer l'installation, assurez-vous d'avoir coupé l'alimentation du courant au compteur.
- N'essayez pas d'effectuer l'installation à moins que vous soyez compétent en la matière.
- En cas de doute consultez un électricien qualifié pour effectuer l'installation électrique.

Atención
- La electricidad puede ser peligrosa.
- Antes de comenzar la instalación, asegúrese de que el suministro eléctrico está desconectado en la caja de fusibles.
- No intente manipular la instalación, salvo que esté capacitado para ello.
- Si tiene alguna duda, pídale a un electricista cualificado que realice la instalación eléctrica.