MAH JONG

rochebobois PARIS

design Hans HOPFER

MAH JONG

rochebobois PARIS

design Hans HOPFER **TISSUS DESIGN Kenzo Takada / FABRICS DESIGN Kenzo Takada / TELAS DISEÑO Kenzo Takada**

COLLECTION NŌ GAKU – Harmonie Hiru / COLLECTION NŌ GAKU – Hiru Harmony / COLLECCIÓN NŌ GAKU – Armonìa Hiru

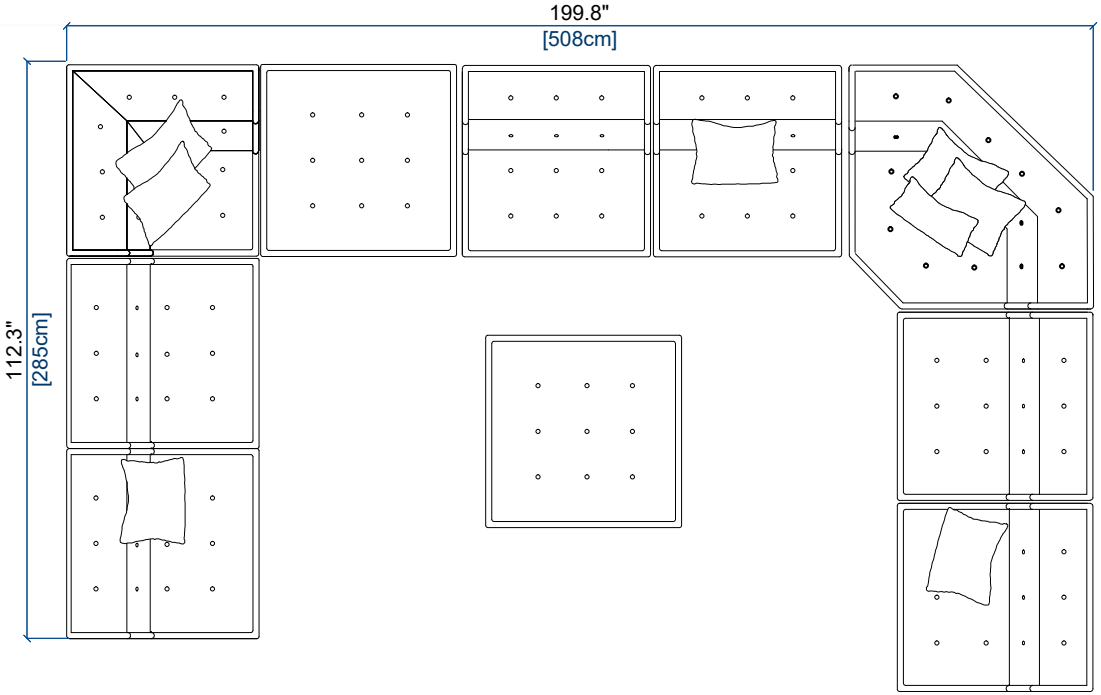

MAH JONG

rochebobois PARIS

design Hans HOPFER

MAH JONG

rochebobois PARIS

design Hans HOPFER **TISSUS DESIGN Kenzo Takada / FABRICS DESIGN Kenzo Takada / TELAS DISEÑO Kenzo Takada**

COLLECTION NŌ GAKU – Harmonie Yoru / COLLECTION NŌ GAKU – Yoru Harmony / COLLECCIÓN NŌ GAKU – Armonìa Yoru

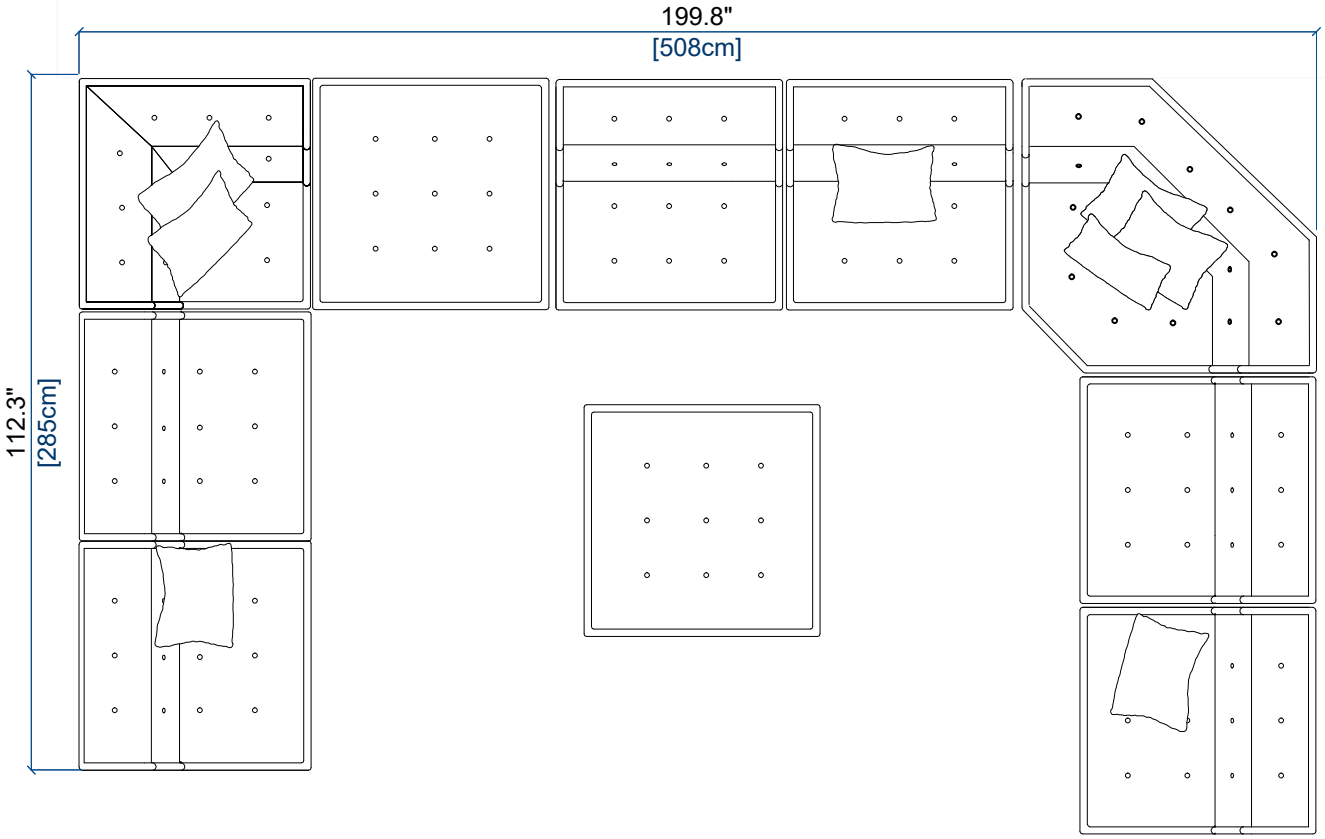

MAH JONG

rochebobois PARIS

design Hans HOPFER

MAH JONG

rochebobois PARIS

design Hans HOPFER **TISSUS DESIGN Kenzo Takada / FABRICS DESIGN Kenzo Takada / TELAS DISEÑO Kenzo Takada**

COLLECTION NŌ GAKU – Harmonie Asa / COLLECTION NŌ GAKU – Asa Harmony / COLLECCIÓN NŌ GAKU – Armonìa Asa

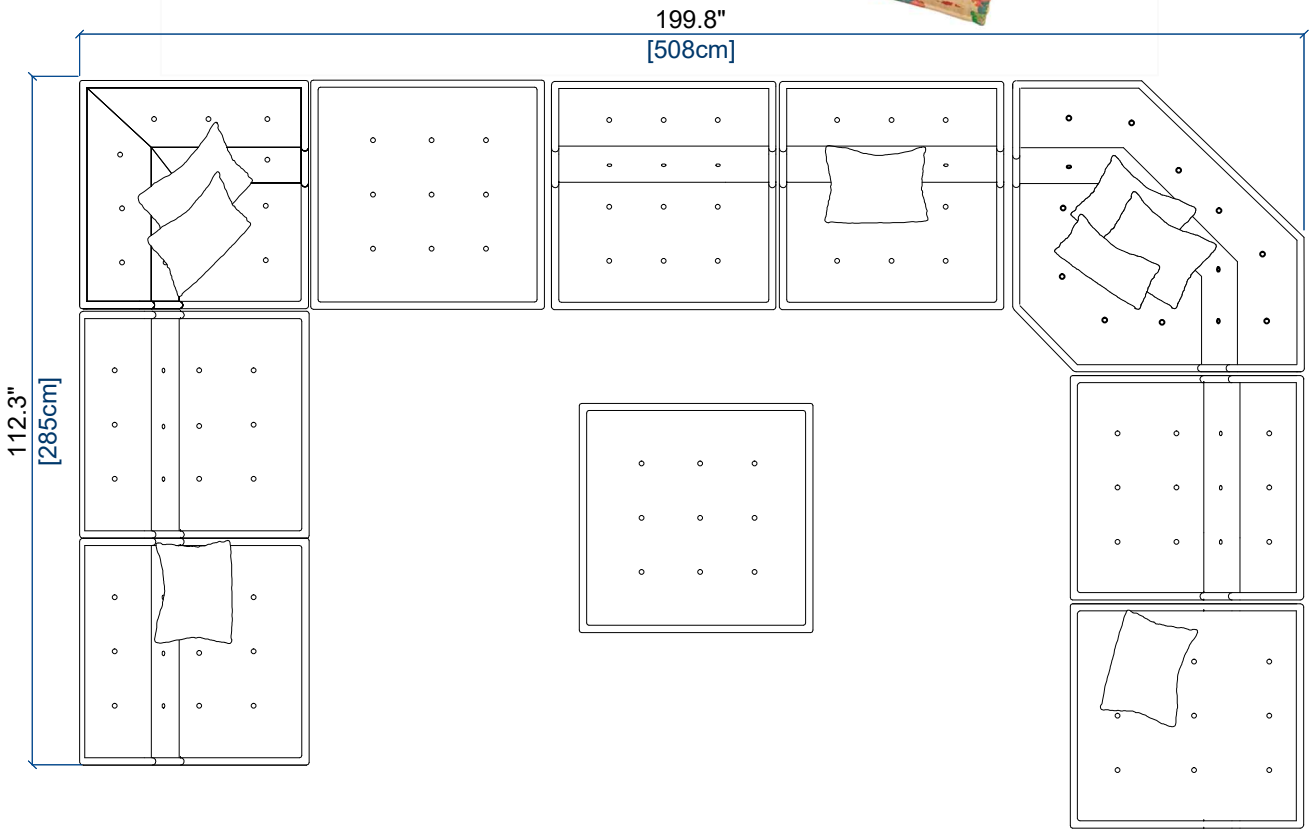

MAH JONG

rochebobois PARIS

design Hans HOPFER

MAH JONG

design Hans HOPFER

TISSUS MISSONI HOME / MISSONI HOME FABRICS / TELAS MISSONI HOME
COLLECTION N°4

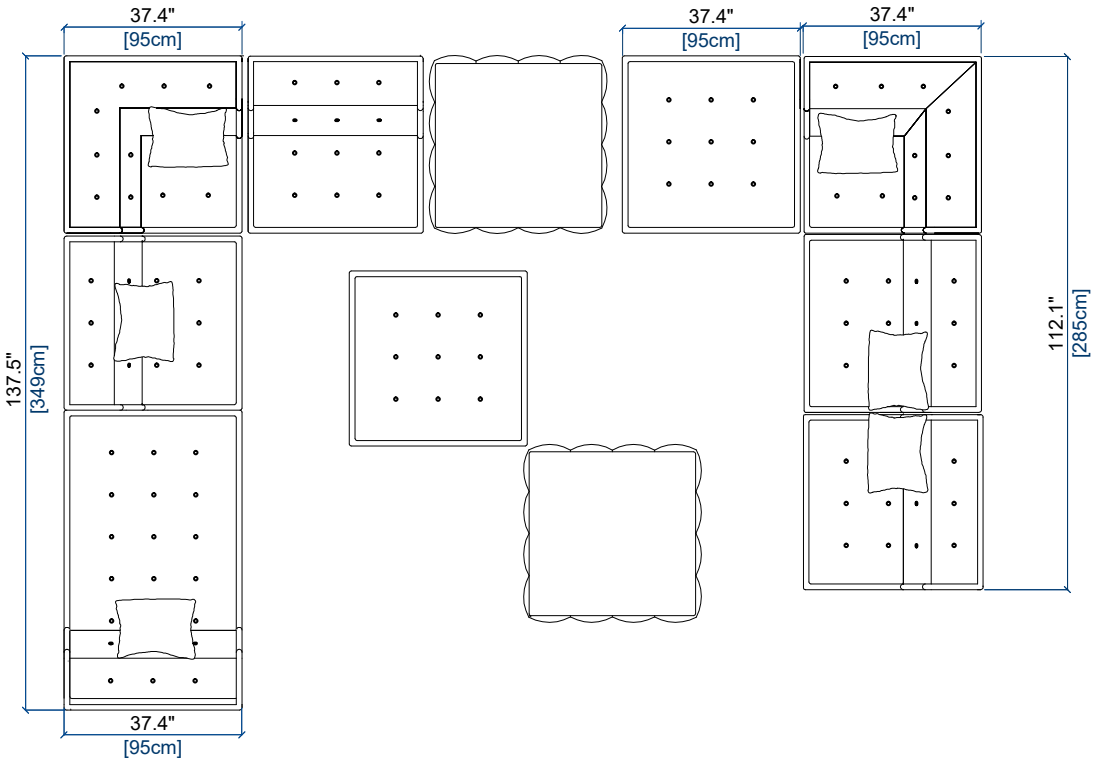

MAH JONG

rochebobois PARIS

design Hans HOPFER

MAH JONG

design Hans HOPFER

TISSUS MISSONI HOME / MISSONI HOME FABRICS / TELAS MISSONI HOME
COLLECTION N°3

MAH JONG

rochebobois PARIS

design Hans HOPFER

MAH JONG

design Hans HOPFER

TISSUS MISSONI HOME / MISSONI HOME FABRICS / TELAS MISSONI HOME
COLLECTION N°3

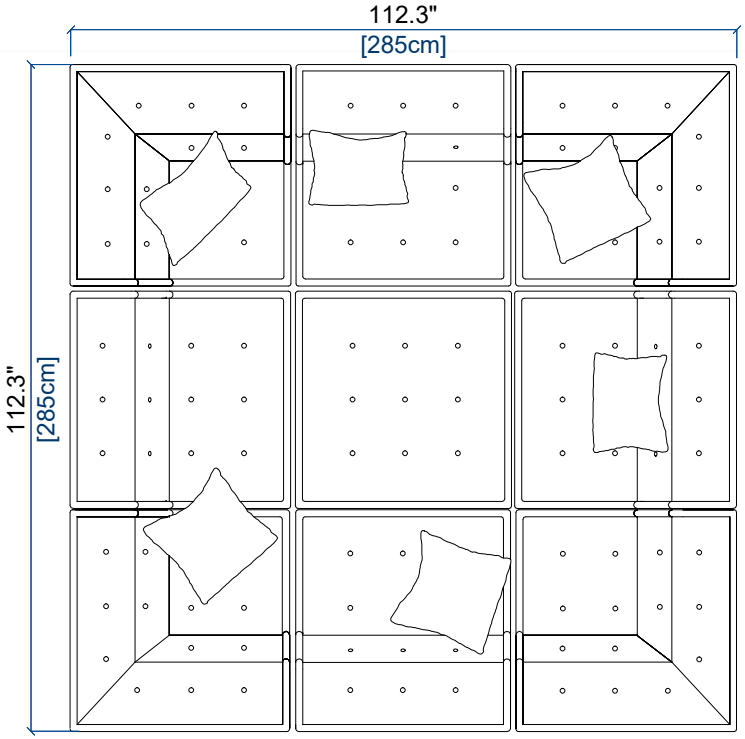

MAH JONG

rochebobois PARIS

design Hans HOPFER

MAH JONG

rochebobois PARIS

design Hans HOPFER **TISSUS JEAN PAUL GAULTIER - COLLECTION COUTURE / JEAN PAUL GAULTIER FABRICS - COUTURE COLLECTION**
TELAS JEAN PAUL GAULTIER - COLLECCIÓN COUTURE

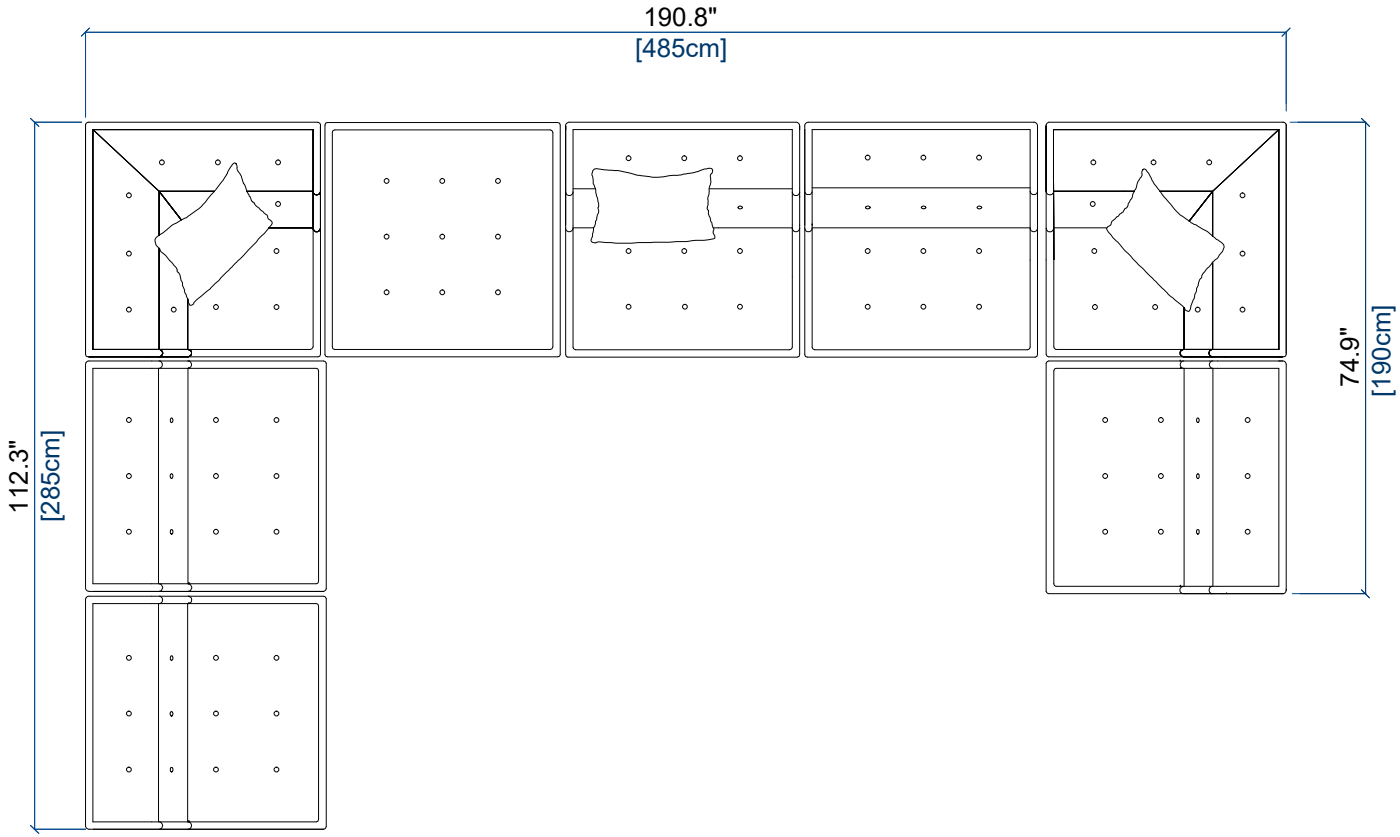

MAH JONG

rochebobois PARIS

design Hans HOPFER

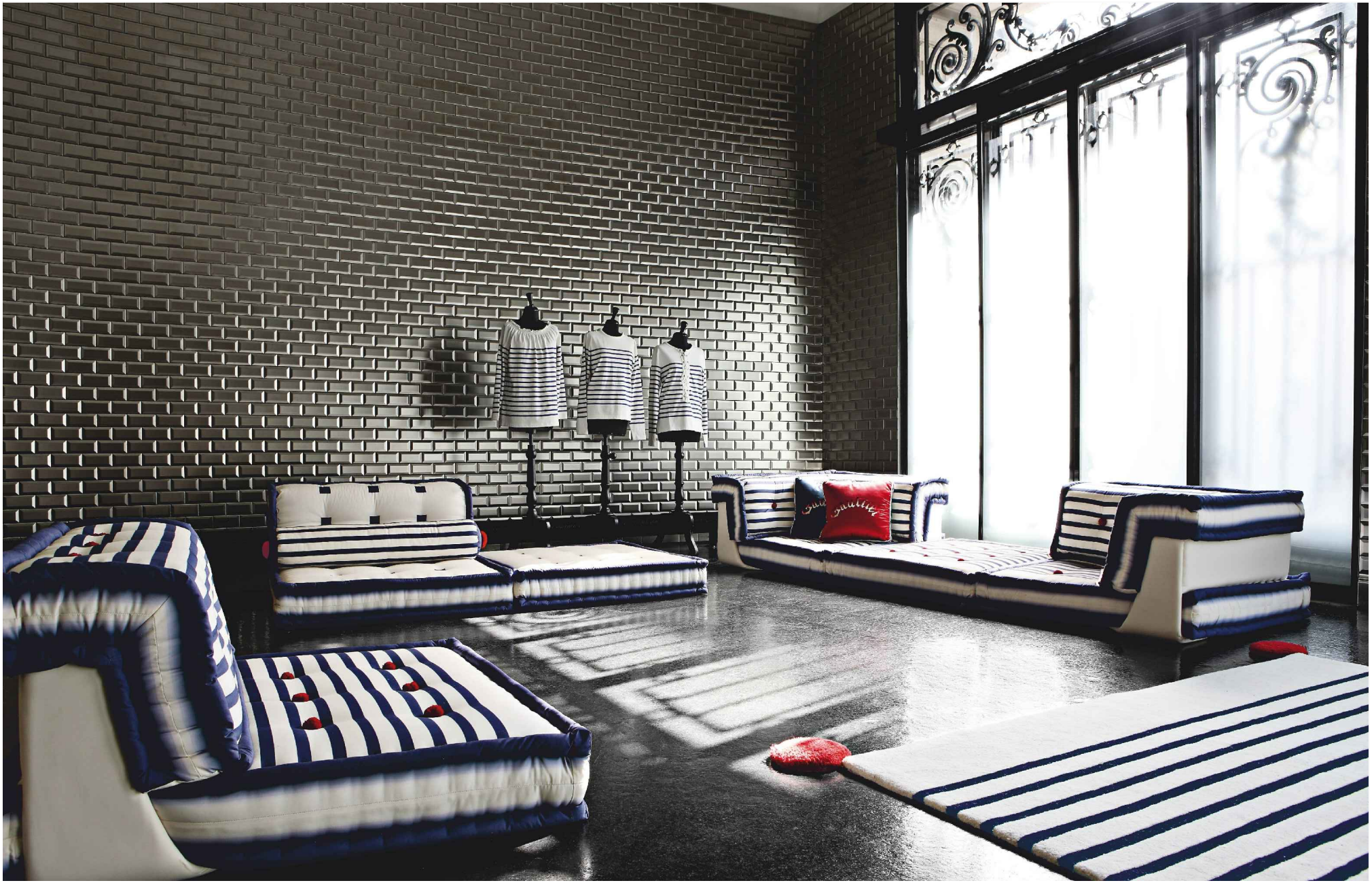

MAH JONG

design Hans HOPFER **TISSUS JEAN PAUL GAULTIER - COLLECTION MATELOT / JEAN PAUL GAULTIER FABRICS - MATELOT COLLECTION**
TELAS JEAN PAUL GAULTIER - COLLECCIÓN MATELOT

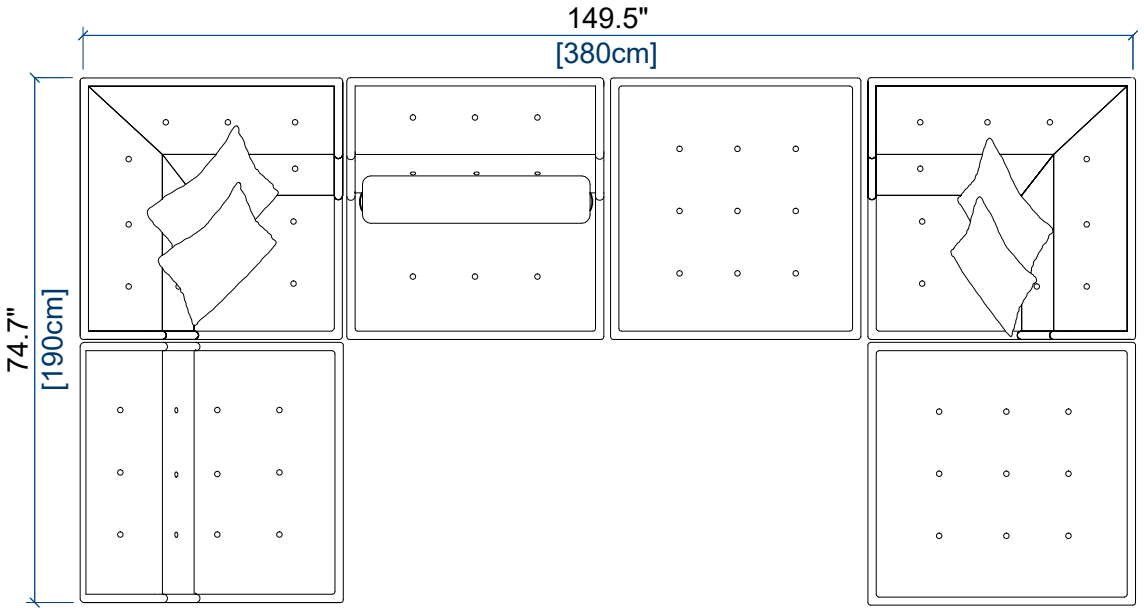

MAH JONG

design Hans HOPFER

INFORMATIONS TECHNIQUES / TECHNICAL SPECIFICATIONS / FICHA TECNICA :

Structure dossier : Sapin massif, multiplis de pin et panneaux de particules
Coussin d'assise : Mousse HR 30 kg/m³ et ouate
Coussin dossier : Mousse 18 et ouate
Petit coussin : Plumes et fibres (50% plumes et 50% fibres de polyester)

Structure of back cushion: Solid fir wood, pine plywood and engineered composite wood
Seat cushion: HR foam 30 kg/m³ and cotton batting
Back cushion: Foam 18 and cotton batting
Small cushion: feathers and fibres (50% feathers and 50% polyester fibres)

Estructura respaldo: Abeto macizo, multilaminado de pino y paneles de particulas
Interior asiento: Espuma HR 30 kg/m³ y guata
Interior respaldo: Espuma 18 y guata
Cojín pequeño: Plumas y fibras (50% plumas y 50% fibras de poliéster)

OBSERVATIONS / OBSERVATIONS / OBSERVACIONES :

- Fabrication Européenne
- Modèle réalisable dans l'ensemble des revêtements de la collection ROCHE BOBOIS, à l'exception des cuirs d'épaisseur supérieure à 1,8 mm et du tissu Alchimie
- Système modulaire composable à l'infini à partir de coussins d'assise, de dossiers droits et d'angle et d'éléments chaise longue
- Tous les éléments sont capitonnés, matelassés et réalisés à la main
- Coutures faites à la main en fil ciré blanc
- L'assise d'angle panoramique ne peut être utilisée sans dossier à cause des coutures traversant l'assise. Elle peut cependant être utilisée en sous-assise

- Manufactured in Europe
- Model available in all exclusive leathers and fabrics from the ROCHE BOBOIS collection at the exception of leathers with thickness of more than 1.8mm and Alchimie fabric
- Modular system with endless combinations, including seat, straight and corner backs cushions and lounge chair units.
- All elements are padded and stitched by hand
- Hand-made stitching in wax thread, col. White
- The panoramic corner seat cushion cannot be used without a back cushion because of the stitching across the seat. However, it can be used as a seat bottom cushion

- Fabricación europea
- Modelo realizable en todas las telas y pieles de la colección ROCHE BOBOIS, excepto con pieles de un grosor superior a 1,8 mm. y de la tela Alchimie
- Sistema modular componible hasta el infinito a partir de cojines de asiento, de respaldo rectos y de ángulo, y elementos de chaise longue
- Todos los elementos son capitonés, acolchados y realizados a mano
- Costuras cosidas a mano con hilo encerado blanco
- El asiento de ángulo panorámico no se puede utilizar sin respaldo a causa de las costuras que atraviesan el asiento. Sin embargo se puede utilizar en bajo asiento

OPTIONS / OPTIONAL / OPCIONES :

- Têtière relevable (mécanisme manuel) sur dossier droit
- Attache en métal pour dossier
- Petits coussins

- Adjustable headrest (manual mechanism) for straight back cushion
- Metal bracket for backrest cushion
- Small cushions

- Cabezal elevable (mecanismo manual) en el respaldo recto
- Unión en metal para cojín de respaldo
- Cojines pequeños

MAH JONG

design Hans HOPFER

ASSISE
SEAT CUSHION
COJIN DE ASIENTO

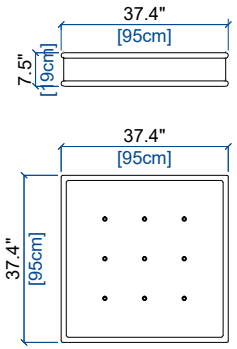

ASSISE CHAISE LONGUE
LOUNGE CHAIR SEAT CUSHION
ASIENTO CHAISE LONGUE

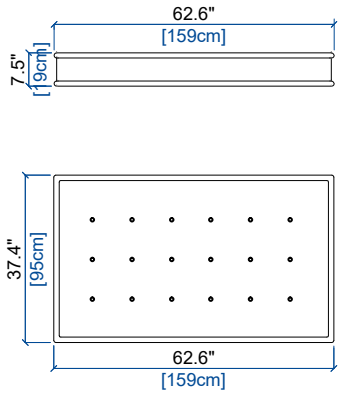

DOSSIER DROIT
STRAIGHT BACK CUSHION
COJIN DE RESPALDO RECTO

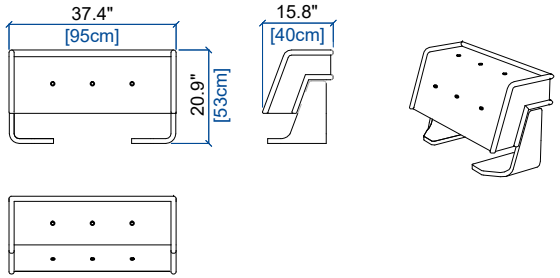

DOSSIER DROIT AVEC MECANISME
STRAIGHT BACK CUSHION WITH MECHANISM
COJIN DE RESPALDO CON MECANISMO

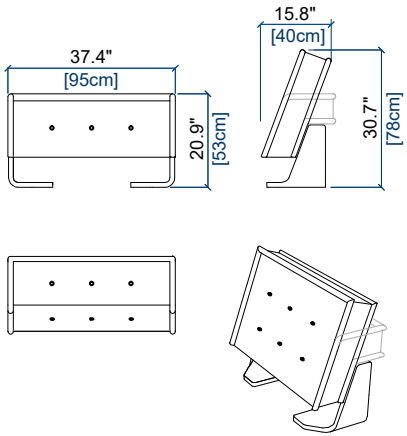

DOSSIER D'ANGLE
BACK CORNER CUSHION
COJIN DE RESPALDO DE ANGULO

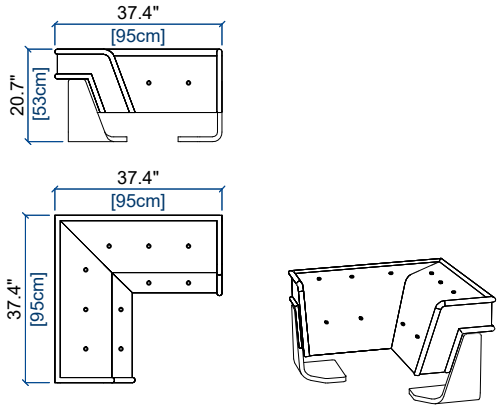

PETIT COUSSIN
SMALL CUSHION
COJIN PEQUEÑO

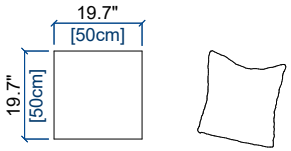

ATTACHE POUR DOSSIER
BRACKET FOR BACKREST CUSHION
UNION PARA COJIN DE RESPALDO

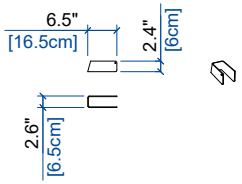

MAH JONG

design Hans HOPFER

ASSISE D'ANGLE PANORAMIQUE
PANORAMIC CORNER SEAT CUSHION
ASIENTO PANORAMICO

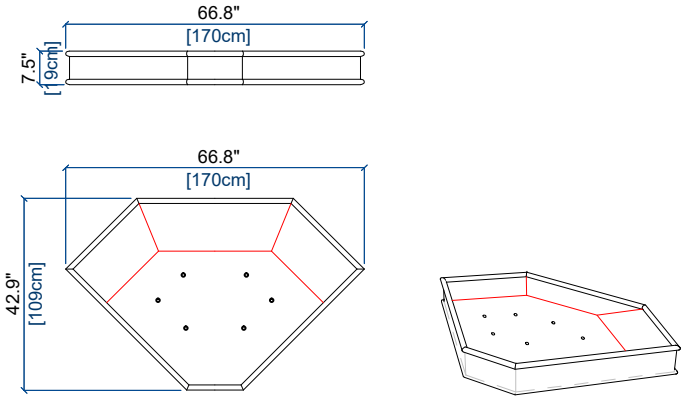

Coutures traversant l'assise / Stitching across the seat
/ Costuras que atraviesan el asiento
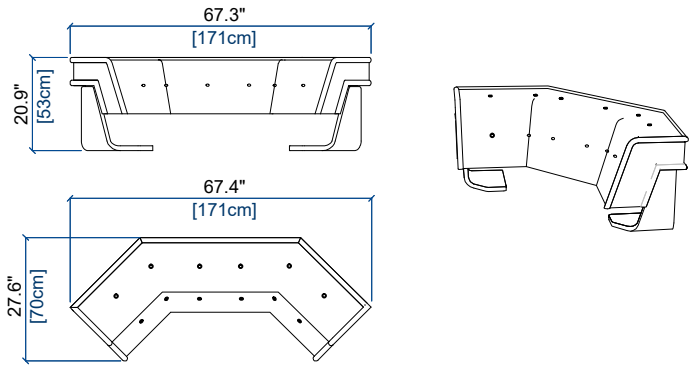
DOSSIER D'ANGLE PANORAMIQUE
PANORAMIC CORNER BACK CUSHION
RESPALDO DE ANGULO PANORAMICO